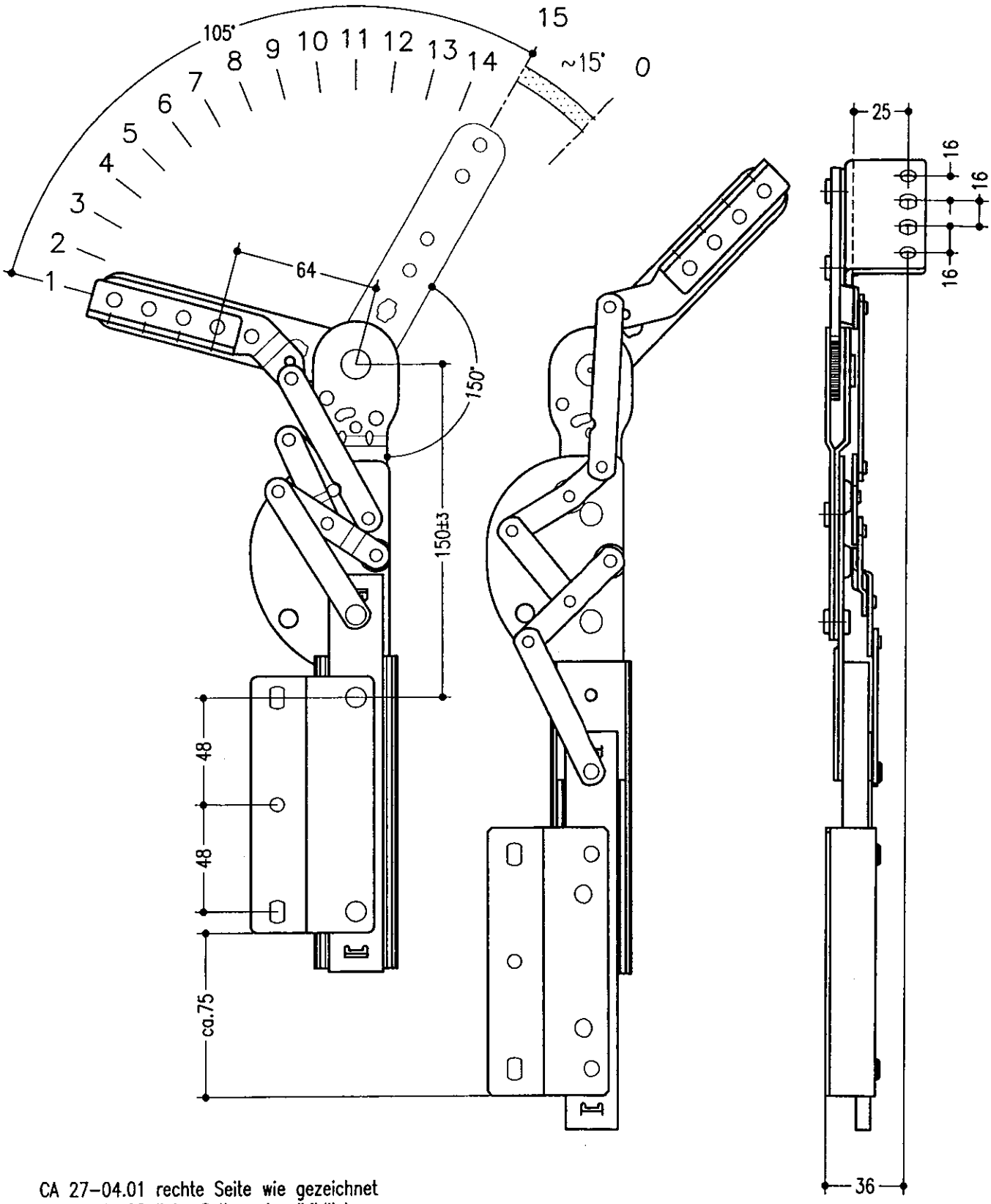

CA 27–04.01 rechte Seite wie gezeichnet
CA 27–04.02 linke Seite spiegelbildlich

CA 27–04.01 right as drawing
CA 27–04.02 left mirror inverted

nur für Kopfstützen; maximale Belastbarkeit 15kg
for headrests only; maximum load 15kg

article	article no.
Polstergelenk faltenfrei upholstery joint no creases	CA 27–04

		date/name	name	name
LUSCH	Tel.+49 521 9417–0 info@ferdinand–lusch.de	16.11.11/Bd	Tw	24.11. //