Kopfstützenverstellung DA 27

Mit synchron geführter Höhenverstellung

- motorisch oder manuell
- besonders leichtgängige Verstellung insbesondere bei großen Breiten
- Höhenverstellung ca. 140 mm
- Lochbild für variable Breiten
- stufen- und geräuschlose Verstellung dank „silence inside“
- montagefreundlich durch vormontierte Baugruppen bei manueller und motorischer Ausführung
- platzsparender Einbau
- gedämpfte Abwärtsbewegung der manuellen Version (optional)
- Kopfstützen manuell schwenkbar
- filigrane Designelemente in Edelstahl

silence inside

NEU

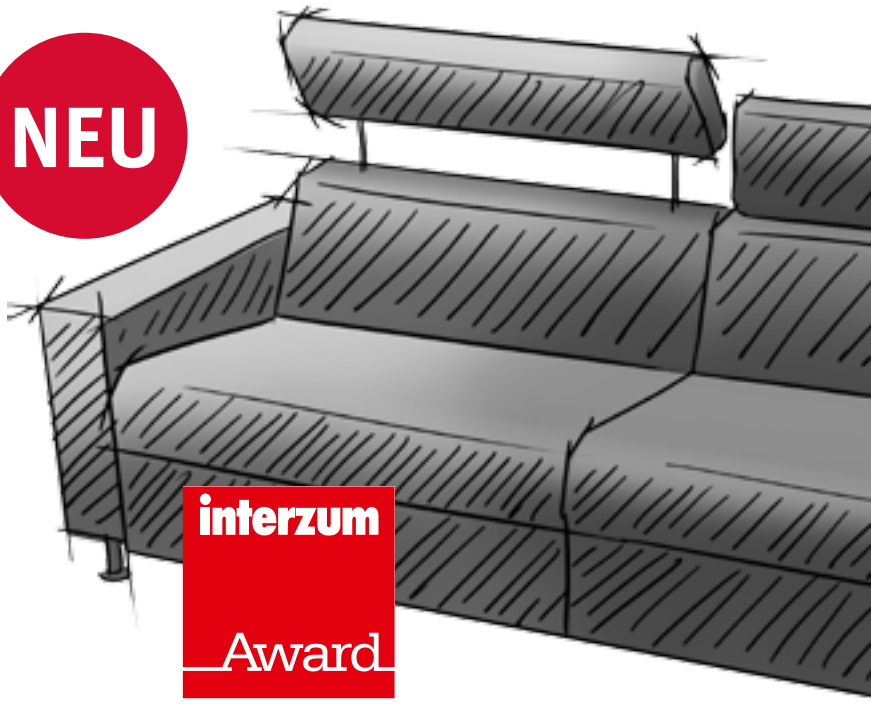

interzum Award 2019

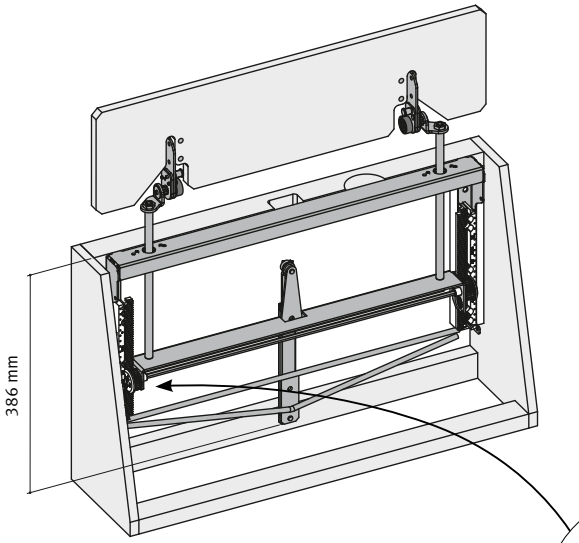

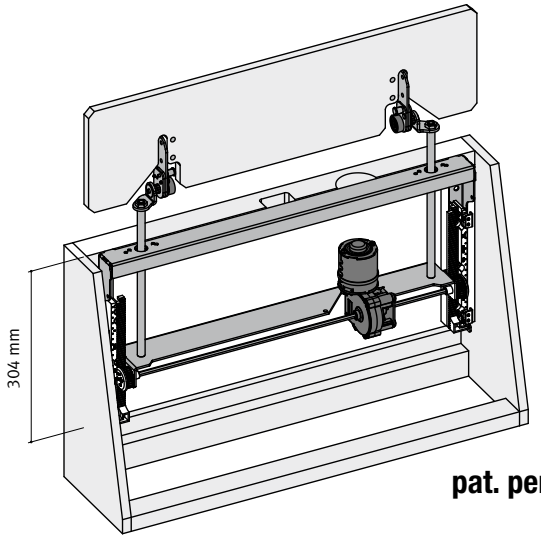

pat. pend.

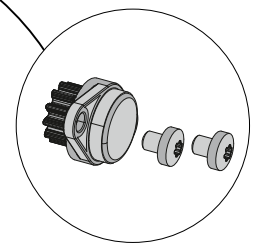

Rotationsdämpfer für manuelle Version

Zubehör, optional	VE	Artikel
Rotationsdämpfer mit Schrauben	Set	PN 02-50

DA 27
Kopfstützenverstellung
mit schwenkbarer Höhenverstellung

Höhenverstellung 140 mm	Schwenkung 30°	Ausführung	VE	Breite b*		
				250 mm	500 mm	750 mm
manuell	manuell	Edelstahl, gebürstet	Set	DA 27-20	DA 27-21	DA 27-22
1 Motor	manuell	Edelstahl, gebürstet	Set	DA 27-40	DA 27-41	DA 27-42

* Breite b = Abstand der Führungsstäbe in der Kopfstützenverstellung

Garantie:
Unsere Werksgarantie setzt den einheitlichen Bezug aller verbauten elektrischen Komponenten von und die Abnahme eines Kunden-Erstmusters durch Lusch voraus.